PZ.39.C10 - rotatore pinza caricalegna

PZ.39.C10___rota_4fc1100e51b7d.gif

Rotatore x Pinza Caricatronchi idraulica con possibile di produzione italiana Principali qualità del prodotto : Costruzione con materiali ad elevate prestazioni meccaniche in termini di elasticità, resistenza alla rottura

Valutazione: Nessuna valutazione
Prezzo:
Prezzo scontato: 325,00 €

Prezzo di vendita scontato:

Prezzo di vendita: 396,50 €

Prezzo di vendita IVA esclusa: 325,00 €

Sconto:

Ammontare IVA: 71,50 €

Fai una domanda su questo prodotto

Descrizione

Rotatore per Pinza Caricatronchi idraulica GMR1000

Made in Italy

Costruiti con materiali di prima qualità e sono adatte per applicazioni su gru forestali, su caricatori dei trattori, su telescopici, su miniescavatori ed escavatori da 15 fino a 80 q.li. Le forme delle forche e del corpo della pinze permettono una raccolta pulita del prodotto e assicurano una buona capacità di compattamento aumentando, così, la quantità di carico con ogni tipo di legname. Il particolare rapporto tra le dimensioni e la curvatura delle forche permette di avere una ridottissima luce a pinza chiusa senza che sia compromessa la superficie di carico.

Particolarità	- Baltrotors Grapple Rotator
Vantaggi	- Rotazione continua
Applicazione	- Adattabile per quasi ogni gru - Veicoli commerciali - Silvicoltura
Qualità	- Carico assiale da 1 a 16 tonnellate - Rotatore standard conveniente - Motore Schott - 2 condutture per olio per sollevamento e abbassamento della benna
Informazioni tecniche	- GR = Grapple Rotator, solo per carico assiale - GR-DB = Grapple Rotator Double Bearing, per carico assiale e radiale
Unità	Ciascuno
Pressione (bar)	Pressione di esercizio dispositivo rotante: 250 bar, Conduttura per olio da 200 fino a 300 bar.
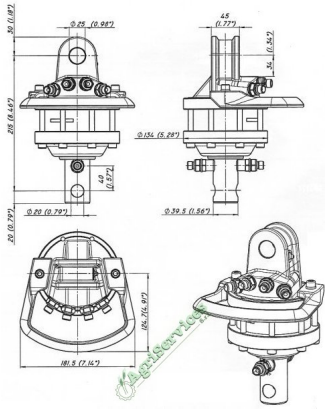
Collegamento (Inch)	G 1/4"
Peso (kg)	10
Fissaggio (lato pavimento)	Asse 39,5 mm, foro 20 mm
Q (l/min)	10
Fissaggio	Camma l=45 mm, foro 25 mm
Collegamento per olio	4
Limite di sollecitazione (kN)	10
Momento di coppia (Nm)