Acc.80.095 - Gancio rapido

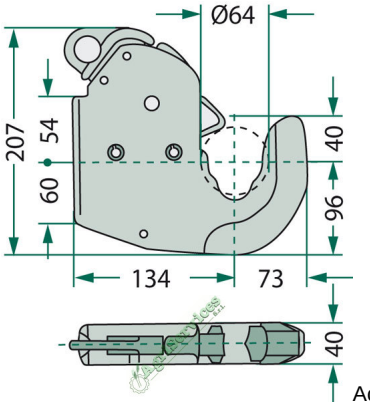

Acc.80.094___Gan_4c724b09eb8f5.jpg

Gancio rapido per braccio inferiore per trattori fino a 200 KW(272 CV) utilizzabile a sinistra e a destra Versione cat. 3

Valutazione: Nessuna valutazione
Prezzo:
Prezzo scontato: 137,97 €

Prezzo di vendita scontato:

Prezzo di vendita: 168,32 €

Prezzo di vendita IVA esclusa: 137,97 €

Sconto:

Ammontare IVA: 30,35 €

Fai una domanda su questo prodotto

Descrizione
Gancio rapido per braccio inferiore

per trattori fino a 200 KW(272 CV)

utilizzabile a sinistra e a destra
Versione cat. 3